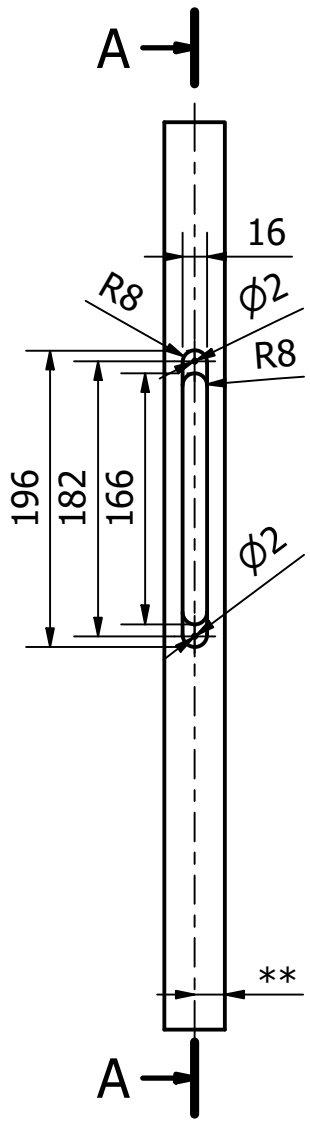


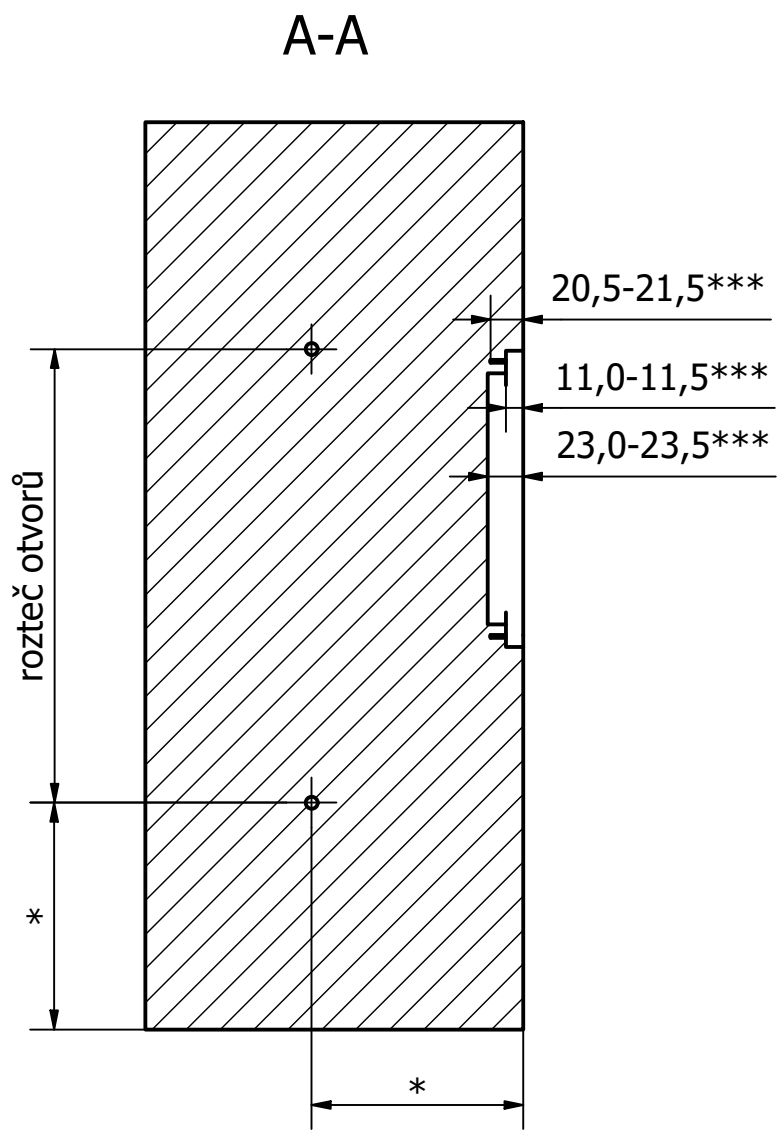


| rozteč/délka madla | počet otvorů | rozteč otvorů |
|---|---|---|
| 300/340 | 2 | 300 |
| 600/640 | 2 | 600 |
| 900/940 | 4 | 300 |
| 1200/1240 | 3 | 600 |
| 1800/1840 | 4 | 600 |
| 2400/2440 | 5 | 600 |

* dle zvyklostí výrobce dveří
** usazení/umístění Magnetického bloku ve dveřích je třeba řešit v návaznosti na usazení Magneticu v zárubni
*** zapuštění čela Magnetického bloku dle zvyklostí výrobce dveří

MATERIAL & TECHNOLOGY s.r.o., Čs. odboje 1044, 518 01 Dobruška, Czech republic M&T

| MATERIÁL | PŘESNOST | TOLERANCE | PROMÍTÁNÍ |
|---|---|---|---|
| | ISO 2768 m K | ISO 8015 | |

NÁZEV SOUČÁSTI: Madlo Mimolimit frézování Magnetic

| EAN | MĚŘÍTKO | DATUM | Č.VÝKRESU | REVIZE |
|---|---|---|---|---|
| | 1:5 | 28.11.2019 | **V561** | 01 |